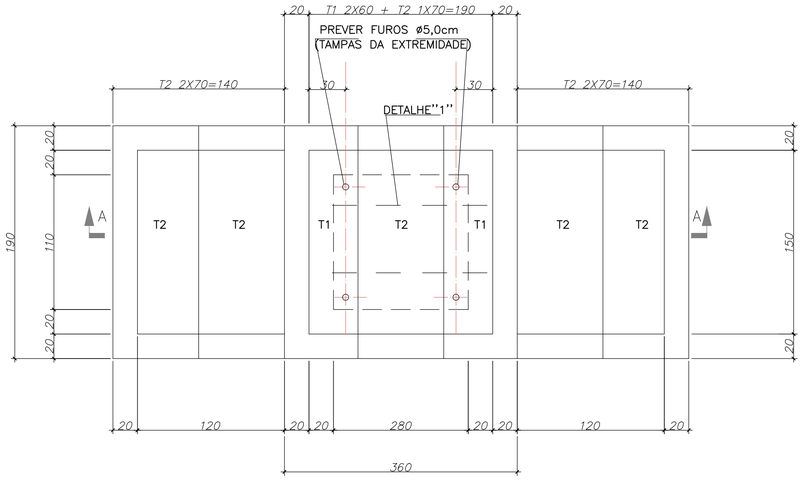

PLANTA
ESC. 1:25

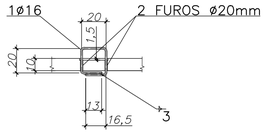

DETALHE"1"
ESC. 1:25

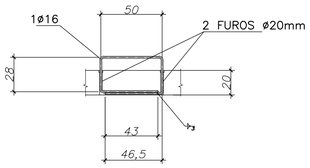

DETALHE"2"
ESC. 1:25

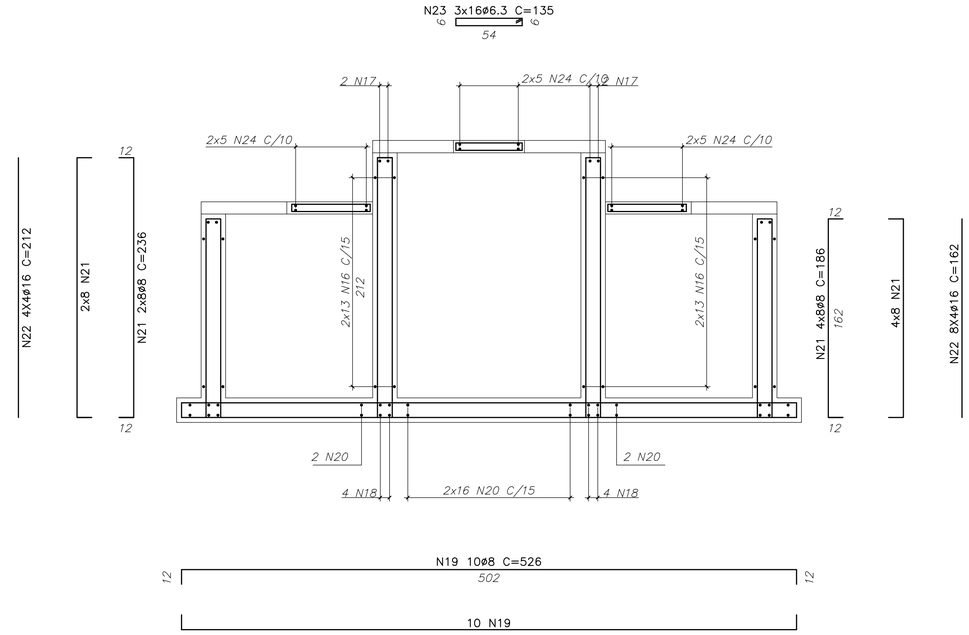

CORTE B-B
ESC. 1:25

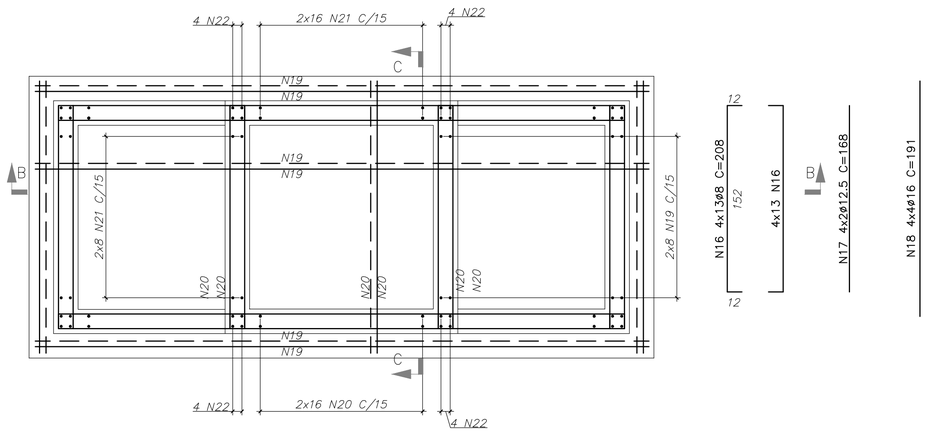

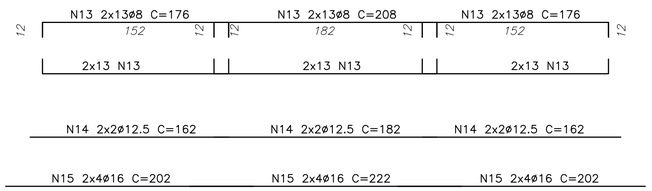

PLANTA
ESC. 1:25

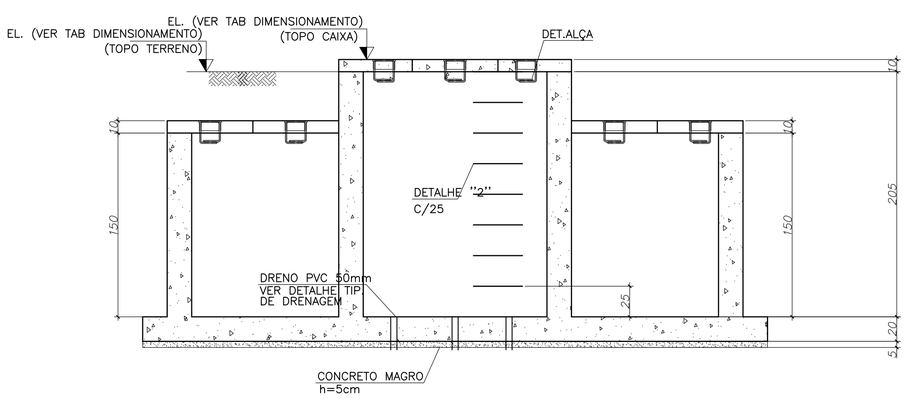

CORTE A-A
ESC. 1:25

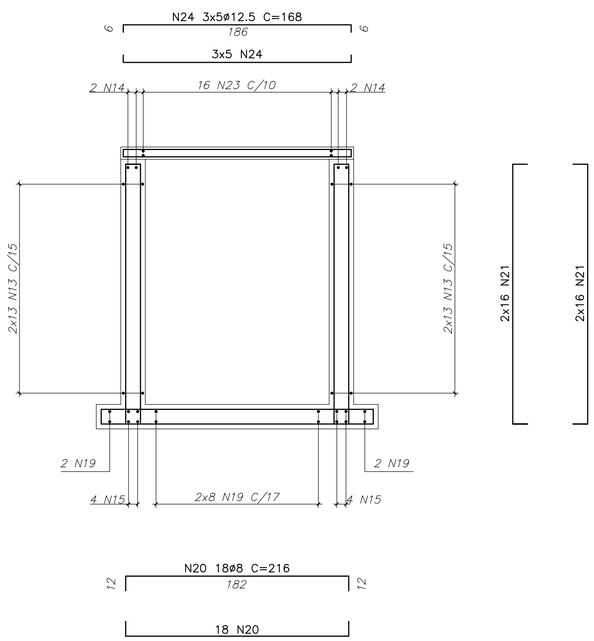

CORTE C-C
ESC. 1:25

TABELA DE FERROS				
N	ø	Q	UNIT.(cm)	TOT.(m)
13	8	52	311	162
14	12.5	4	287	11
15	16	8	327	26
16	8	52	176	92
17	12.5	4	152	6
18	16	8	192	15
19	8	20	351	70
20	8	36	216	78
21	8	96	236	227
22	16	16	212	34
23	6.3	80	135	108
24	12.5	50	168	84

RESUMO AÇO (2)			
AÇO	ø	TOT.(m)	MASSA(kg)
CA50	6.3	108	26
CA50	8	628	248
CA50	12.5	102	98
CA50	16	75	119
		TOTAL (kg)	491

QUANTITATIVOS: (POR UNIDADE)
VOLUME CONCRETO ESTRUTURAL = 6,58m3.
VOLUME CONCRETO MAGRO = 0,33m3.
ÁREA DE FORMA = 50,96m2

GOVERNO DO DISTRITO FEDERAL
Secretaria de Estado da Agricultura, Abastecimento e Desenvolvimento Rural do Distrito Federal - SEAGRI/DF
Subsecretaria de Administração Geral - SUAG
Diretoria de Logística e Apoio Operacional - DILOG
Gerência de Fiscalização de Obras e Serviços de Engenharia - GEFOB

ENDEREÇO: NÚCLEO RURAL INCRA 6, BRAZLÂNDIA/DF

PROPRIETÁRIO: SEC. DE ESTADO DA AGRICULTURA, ABASTECIMENTO E DES. RURAL DO DF

AUTOR DO PROJETO: ENGENHEIRO CIVIL – EMANUEL FERNANDES LACERDA CREA: 24.667/D-DF

RESPONSÁVEL TÉCNICO: CREA:

PROPRIETÁRIO

Emanuel Fernandes Lacerda
AUTOR DO PROJETO CREA

RESPONSÁVEL TÉCNICO CREA

DLFO

DLFO

CREA

RECUPERAÇÃO DE TRECHO DO CANAL DE IRRIGAÇÃO DO CÓRREGO RODEADOR

PROJETO DE OBRAS CIVIS
DETALHAMENTO CAIXA TIPO 5

CIV-04/06

DATA: 07/2021	ESCALA: INDICADA	EXTENSÃO:
VISTO	DESENHO: GUSTAVO	Nº DE PRANCHAS: 06